注释：
1. 材料：精退火K9光学玻璃
2. 设计波长：587.6nm
3. 焦距：16.00±2%mm
4. 后焦距：14.62mm
5. 定心：<3弧分
6. 镀膜：未镀膜
7. 倒边：0.2mmX45°
8. 面型精度：λ/4 @632.8nm

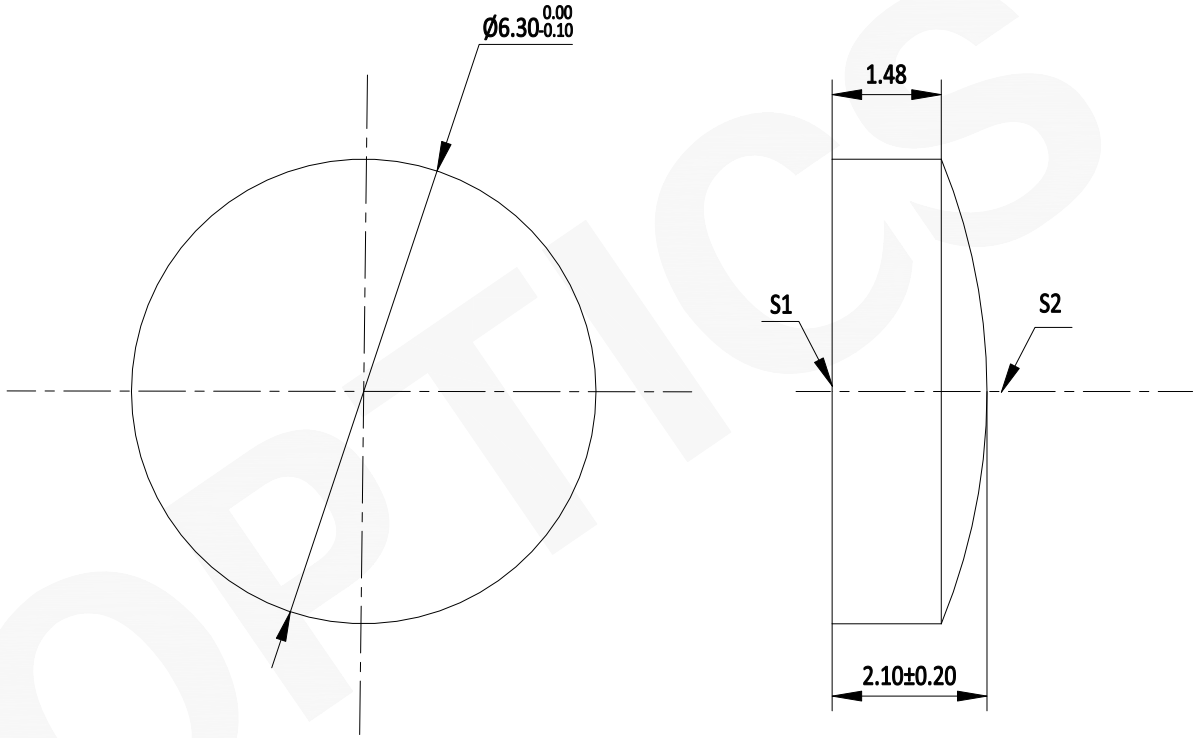

注：
1：本图仅供参考,禁止使用本图加工生产.
2：细节图纸如有更改不再另行通知.

	S1	S2
形状	平面	凸面
曲率半径	无穷	8.26
通光孔径	＞90%	＞90%
光洁度	40-20	40-20

GU OPTICS

联合光科技（北京）有限公司

名称	K9平凸透镜 未镀膜 D=6.30mm F=16.00mm		
产品编号	100009	单位：mm	投影

GU OPTICS