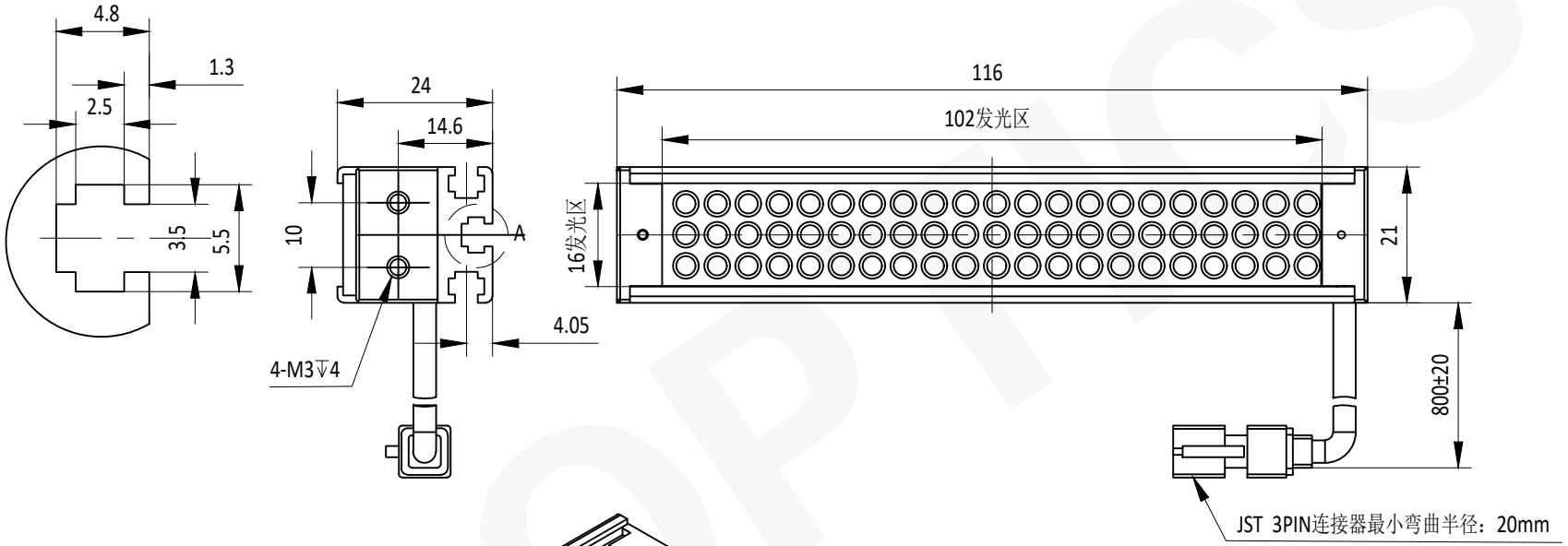

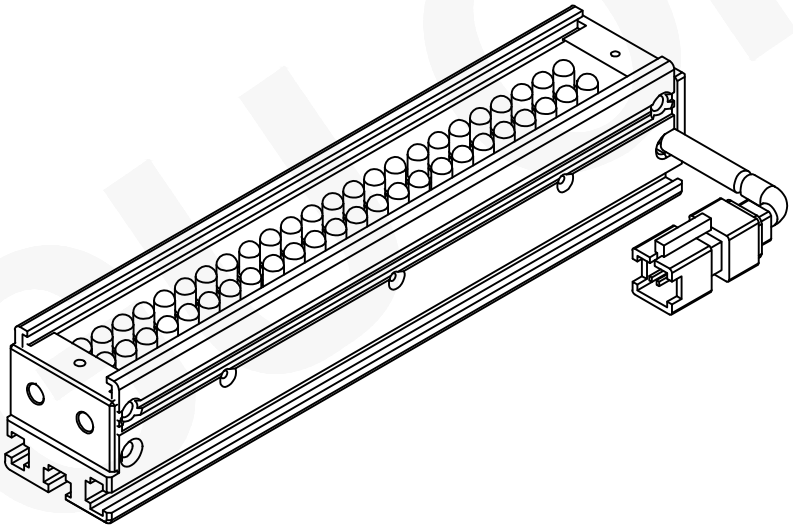

注：
1. 仅供参考，禁止使用本图加工生产；
2. 图纸细节如有更改不再另行通知.

GU OPTICS

联合光科技（北京）有限公司

名称	白色条形光源 有效发光面 10216mm			
产品编号	660105-W	单位：mm	投影	