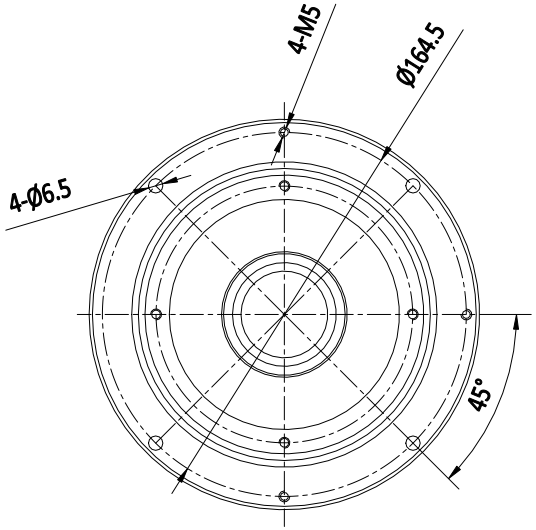

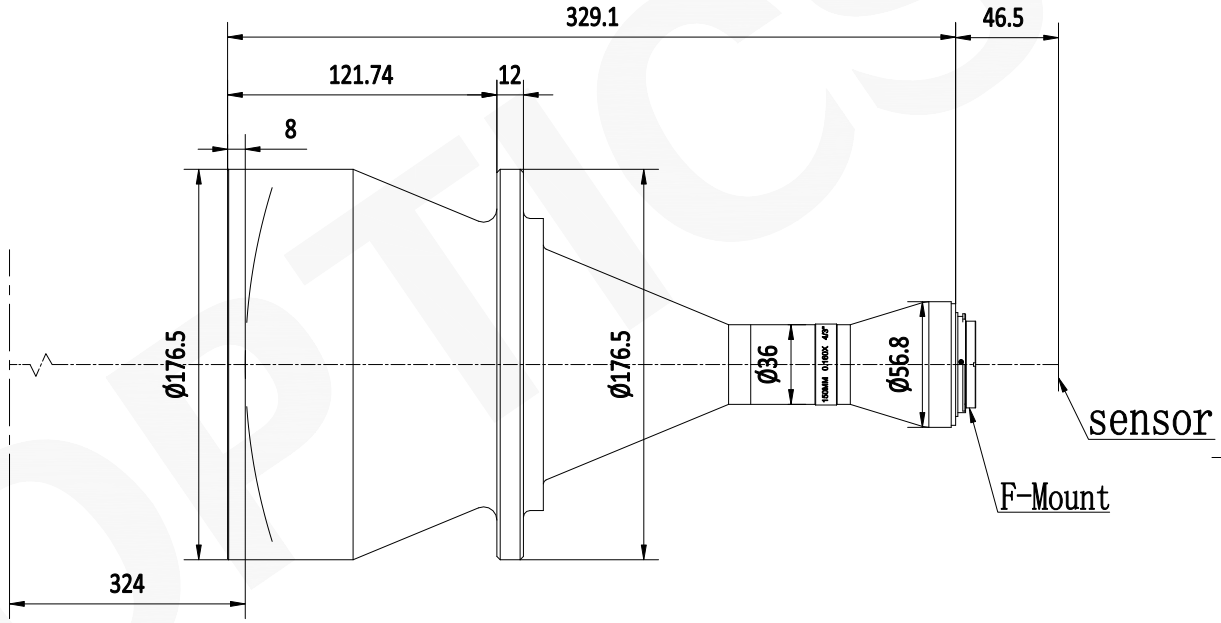

注：
1：本图仅供参考,禁止使用本图加工生产.
2：图纸细节如有更改不再另行通知.

GAOPTICS			
联合光科技（北京）有限公司			
名称	0.16X工作距离324mm4/3"非同轴远心镜头		
产品编号	610042	单位：mm	投影