35mm 1/1.8" 6M抗振定焦镜头 600100

抗振镜头是一种专门为振动环境设计的镜头。有时使用环境存在大量的振动源，如大型机械运转、输送带的持续运动、机器人的操作等。抗振镜头能够在这些存在持续振动和冲击的情况下，稳定地安装在相机上，保证精确的光学成像。

抗振镜头结构一般比较坚固，采用特殊的材料和机械设计。联合光科采用了新结构的弹簧以及固定的光圈，在保证了抗振性能的同时还具备调节精细的特点。这种镜头主要用于工业检测（如产品表面缺陷检测、尺寸测量等）、自动化生产监控等应用领域。

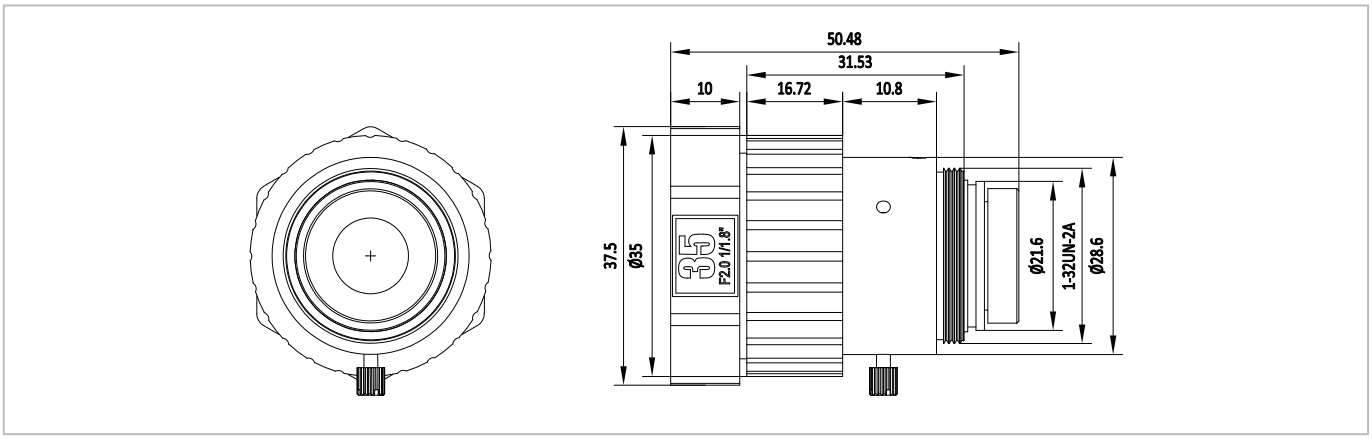

No	项目		规格
1	最大传感器尺寸		1/1.8"(9.0mm)
2	焦距		35mm
3	接口		C-Mount
4	F/#		F2.0
5	工作距离		0.3-0.6m
6	视场角 (对角×水平×垂直)	1/1.8"	14.73°×11.79°×8.84°
7	操作方式	对焦	手动
8	畸变率	1/1.8"	-0.52%@y=4.5mm
9	滤镜尺寸		M27×0.5mm
10	镜头尺寸（宽×长）		41.53×37.5mm
11	重量		<92g
12	工作温度		-10°C～+50°C

对焦距离	放大倍率
300mm	-0.112
350mm	-0.098
400mm	-0.085
450mm	-0.077
500mm	-0.068
550mm	-0.062
600mm	-0.057